DRAW	REV	DATE	DESCRIPTION
Ethan	2	2016/07/04	降低厚度至1.9mm

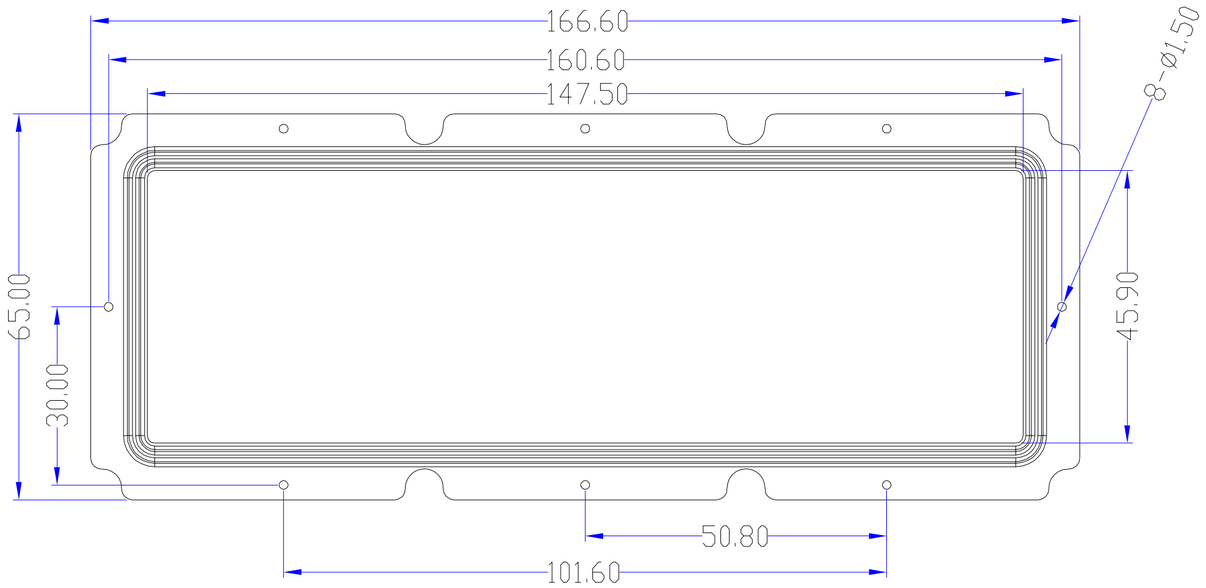

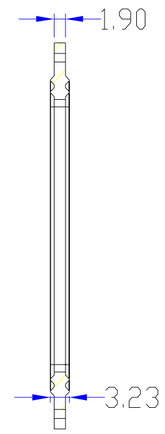

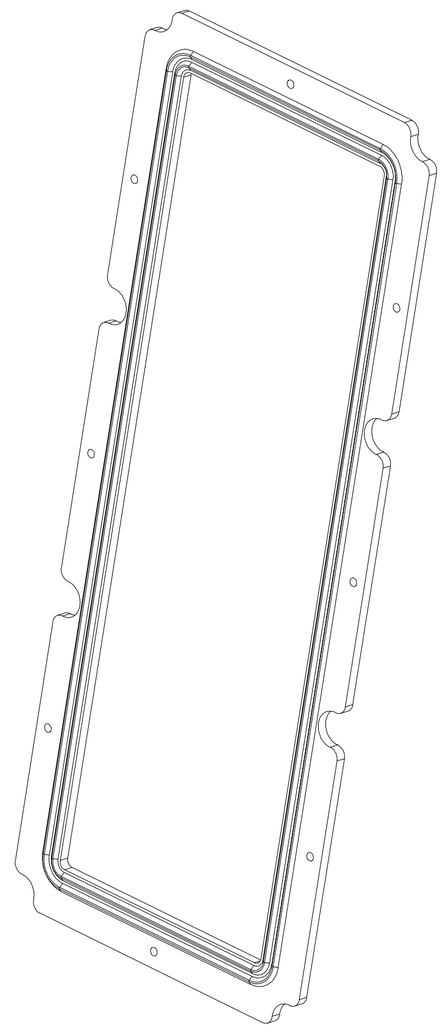

NOTES：
1.材質：Silicon M30
2.未標注尺寸參照3D模型最終版本
3.所有公差均按照NF T 58-000規範，公差等級為Reduced
4.需提供全尺寸報告
A.重點尺寸用<A><B><C> ...表示 / B.非重點尺寸用① ② ③ ...表示
5.表面處理：
A.光學面拋光等級按照SPI-A1規範 / B.曬紋依LedLink曬紋樣板
6.防火等級：V-2
7.產品必須符合RoHS/REACH標準要求
8.不允許使用次料

FRENCH STANDARD NF T 58-000

Dimensions mm	Tolerance class reduced	Dimensions mm	Tolerance class reduced
a≤1	±0.06	53<a≤70	±0.20
1<a≤3	±0.07	70<a≤90	±0.24
3<a≤6	±0.08	90<a≤115	±0.29
6<a≤10	±0.09	115<a≤150	±0.35
10<a≤15	±0.10	150<a≤200	±0.44
15<a≤22	±0.11	200<a≤250	±0.55
22<a≤30	±0.13	250<a≤315	±0.70
30<a≤40	±0.15	315<a≤400	±0.85
40<a≤53	±0.17	400<a≤500	±1.00

Customer PN: 印尼12in1路燈_膠圈
Ledlink PN : LL01A00RSOX2
Project NO.
MATERIAL: Silicon M40
WEIGHT:
UNITE: mm
SCALE: 1 : 1
Third Angle Projection

All rights are reserved . Reproduction in whole or in part is prohibited without the written consent of the copyright owner.

LedLink
Linking LEDs to The Real World

DATE	2016/08/05	REV 1.1
APPROVED		
CHECK		
DRAWING	Ethan	