МИКРОПЕРЕКЛЮЧАТЕЛИ ПМ29

Однополюсные микровыключатели с повышенной коммутируемой мощностью предназначены для использования в цепях блокировки бытовой микроволновой печи и другой радиоэлектронной аппаратуре.

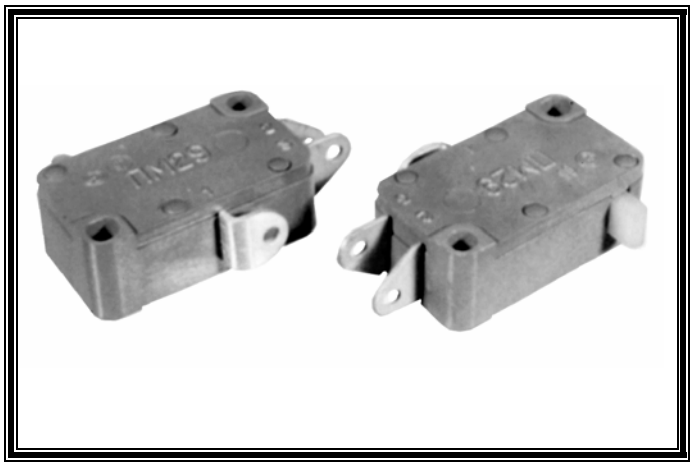

Электрическая схема коммутации

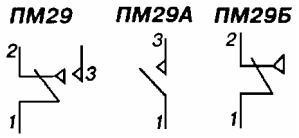

Изделия изготавливаются для работы в умеренном и холодном климате, предназначены для объемного монтажа, имеют три варианта исполнения:

- ***ПМ29 – переключатель;***
- ***ПМ29А – замыкатель;***
- ***ПМ29Б – размыкатель***

Технические характеристики

Масса переключателя ПМ29 – 10 г.
Масса переключателя ПМ29А,ПМ29Б – 8 г.
Сопротивление изоляции – не менее 1000 МОм
Наличие фиксации – в исходном состоянии
Время срабатывания подвижных контактов – не более 0,03 с
Рабочий ход приводного элемента – не более 3,5 мм
Дополнительный ход – не менее 0,4мм
Дифференциальный ход – не более 1,2 мм
Электрическая прочность изоляции 1100 В
Усилие при прямом срабатывании для ПМ29– не более 8,33 Н
Усилие при прямом срабатывании для ПМ29А, ПМ29Б– не более 9,8 Н
Усилие при обратном срабатывании ПМ29 – не менее 0,39 Н
Усилие при обратном срабатывании ПМ29А, ПМ29Б – не менее 0,29 Н
Сопротивление электрического контакта не более 0,1 Ом
Допустимая температура окружающей среды от –60°С до +85°С
Число циклов переключения – 25 000 – 2 000 000 (в зависимости от режима коммутации)
Гарантийный срок – 10 лет с даты изготовления (приемки)
Гарантийная наработка – 10 000 часов в пределах гарантийного срока

Разметка для крепления

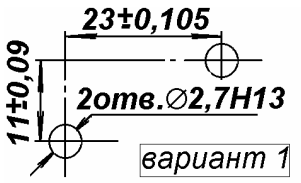

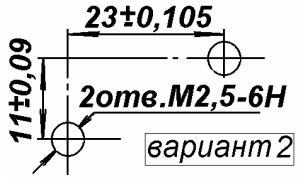

Электрические режимы коммутации

Типономинал				ПМ29, ПМ29А, ПМ29Б
Приемка				«1»
Электрические режимы коммутации	активная нагрузка	пост. ток	U_{min}-U_{max}, ***В***	5 – 36
			I_{min}-I_{max}, ***А***	0,1 - 10
			P_{max}, ***Вт***	≤ 144
		перем. ток	U_{min}-U_{max}, ***В***	5 – 250
			I_{min}-I_{max}, ***А***	0,1 - 10
			P_{max}, ***Вт***	≤ 1500
	индуктивн. нагрузка	пост. ток	U_{min}-U_{max}, ***В***	5 – 36
			I_{min}-I_{max}, ***А***	0,25 - 4
			P_{max}, ***Вт***	≤ 144
		перем. ток	U_{min}-U_{max}, ***В***	5 – 250
			I_{min}-I_{max}, ***А***	0,3 - 8
			P_{max}, ***Вт***	≤ 1500

Габаритные размеры

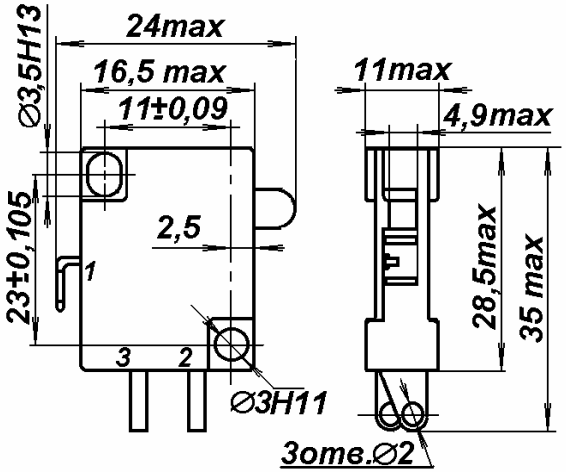

Условные обозначения при заказе

«Микропереключатель ПМ29 АГО. 367.001 ТУ»
«Микропереключатель ПМ29А АГО. 367.001 ТУ»